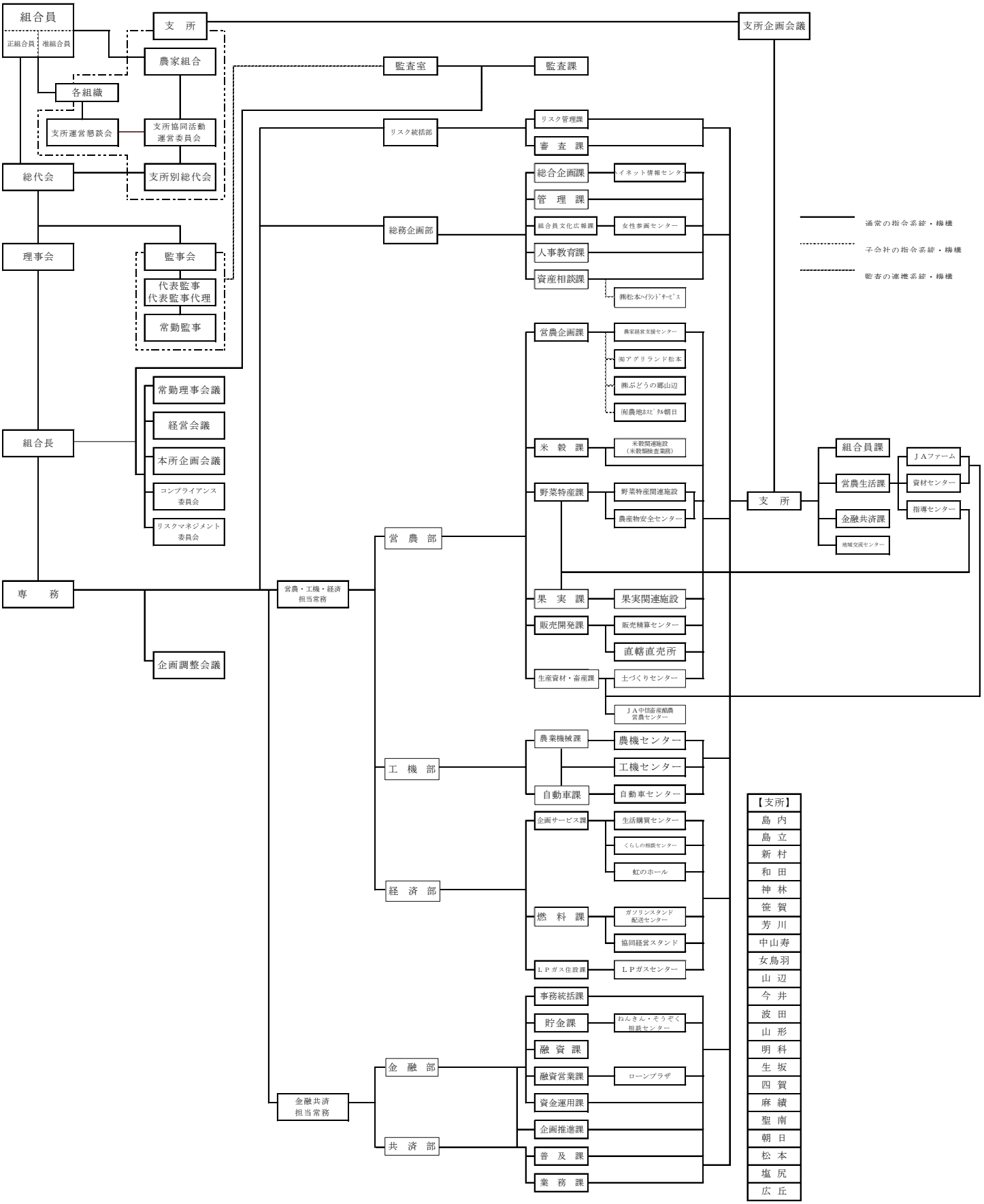
組合員
正組合員
准組合員
支　所
農家組合
各組織
支所運営懇談会
支所協同活動運営委員会
総代会
支所別総代会
理事会
監事会
代表監事
代表監事代理
常勤監事
組合長
常勤理事会議
経営会議
本所企画会議
コンプライアンス委員会
リスクマネジメント委員会
専　務
企画調整会議
監査室
監査課
リスク統括部
リスク管理課
審　査　課
総務企画部
総合企画課
イネット情報センター
管　理　課
組合員文化広報課
女性参画センター
人事教育課
資産相談課
㈱松本ﾊｲﾗﾝﾄﾞｻｰﾋﾞｽ
営農・工機・経済担当常務
営　農　部
営農企画課
農家経営支援センター
㈲アグリランド松本
㈱ぶどうの郷山辺
㈲農地ﾎｽﾋﾟﾀﾙ朝日
米　穀　課
米穀関連施設（米穀類検査業務）
野菜特産課
野菜特産関連施設
農産物安全センター
果　実　課
果実関連施設
販売開発課
販売精算センター
直轄直売所
生産資材・畜産課
土づくりセンター
ＪＡ中信畜産酪農営農センター
工　機　部
農業機械課
農機センター
工機センター
自動車課
自動車センター
経　済　部
企画サービス課
生活購買センター
くらしの相談センター
虹のホール
燃　料　課
ガソリンスタンド配送センター
協同経営スタンド
ＬＰガス住設課
ＬＰガスセンター
金融共済担当常務
金　融　部
事務統括課
貯金課
ねんきん・そうぞく相談センター
融　資　課
融資営業課
ローンプラザ
資金運用課
共　済　部
企画推進課
普　及　課
業　務　課
支所企画会議
支　所
組合員課
営農生活課
金融共済課
地域交流センター
ＪＡファーム
資材センター
指導センター
通常の指令系統・機構
子会社の指令系統・機構
監査の連携系統・機構
【支所】
島内
島立
新村
和田
神林
笹賀
芳川
中山寿
女鳥羽
山辺
今井
波田
山形
明科
生坂
四賀
麻績
聖南
朝日
松本
塩尻
広丘